Погружные миксеры
Серия GTWS

Программа для промышленных объектов
и сельского хозяйства

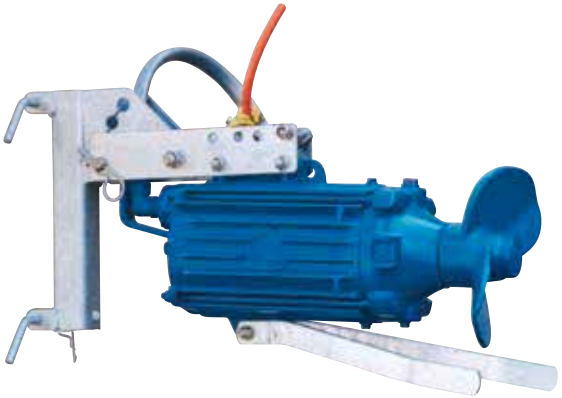

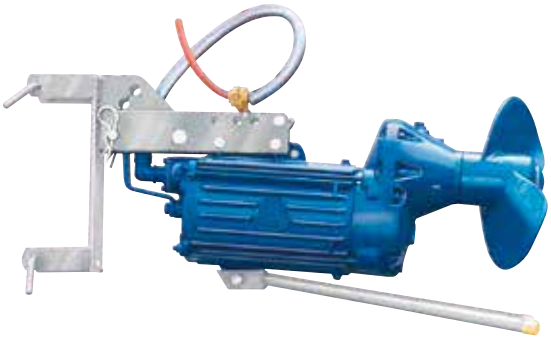

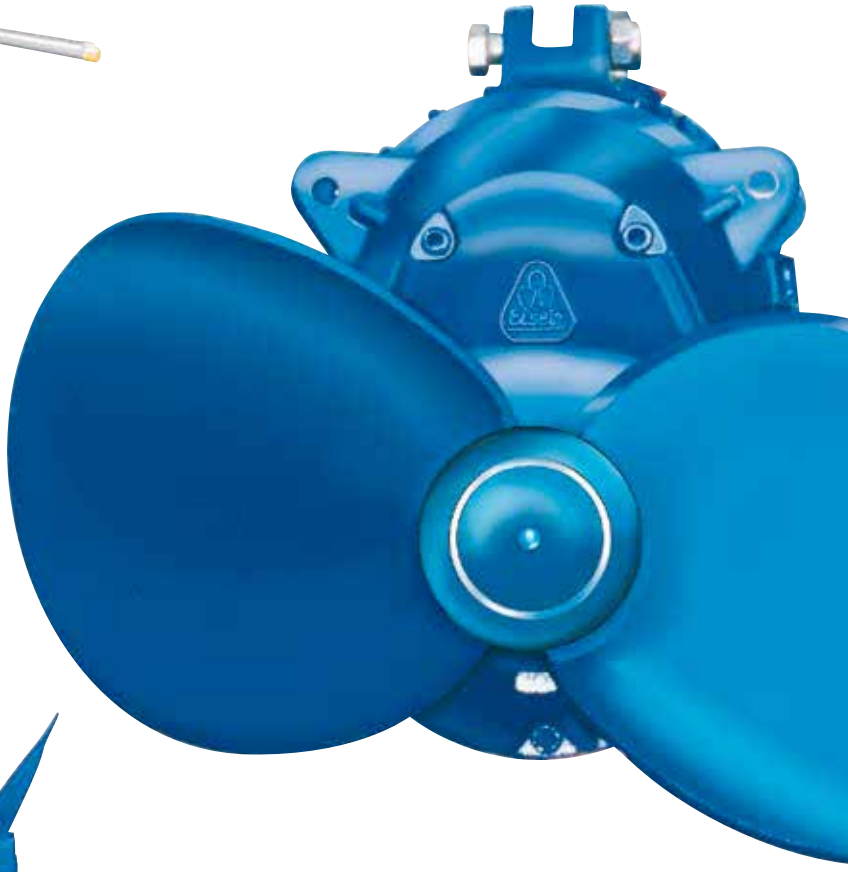

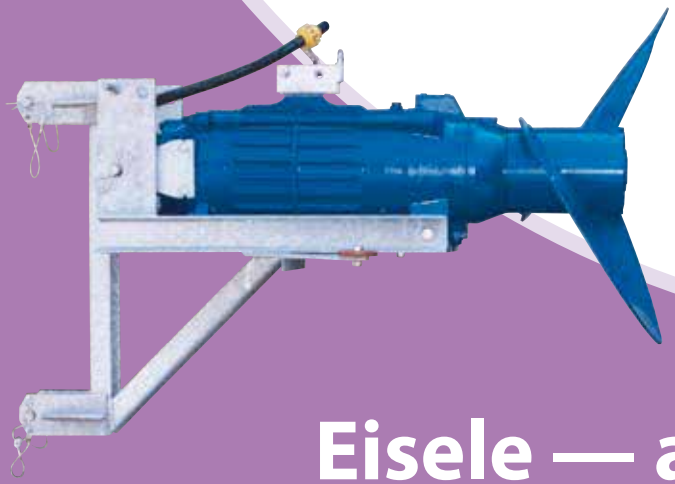

Eisele — аксиома качества!

Eisele — аксиома качества!

Eisele производит погружные миксеры с 1982 года. За прошедшее время они много раз показали свои достоинства, работая в сельском хозяйстве и на промышленных объектах. Погружные моторы Eisele герметичны и стойки к водяному давлению, это гарантирует их надежность и долгий срок службы. Винт с двумя широкими лопастями оптимизирован для работы в жидкостях и спроектирован так, чтобы обеспечить максимальную производительность перемешивания.

GTWS 740 / 1040 на сборочном стенде

Погружные миксеры Eisele – это выдающее качество и производительность

Ведущий вал на GTWS 1540 / 204

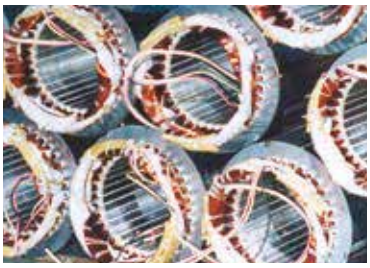

Электрическая обмотка (статор из многослойной трехфазной обмотки)

Планетарная передача на GTWS 1540 / 204

Электрические соединения в распаячной коробке

Статор запрессованый в корпус мотора

Статор и ротор (электрическая обмотка) в GTWS

Прямозубая цилиндрическая зубчатая передача в GTWS 740 / 1040

Ротор запрессованый на вал мотора

Опорный фланец с установленной прокладкой

Стандартное оснащение:

- Широкий выбор моделей от 2.2 до 15.0 кВт
- Статор защищен от перегрева и попадания влаги. Термозащита Класс F (155°C), влагозащита IP 68
- Рабочее напряжение 400 В, 50 Гц, трехфазный эл. ток
- Выключатель с фазовым инвертором или автомат управления*
- Защита от перегрева обмотки с помощью встроенных термоконтактов
- Механическая герметизация двигателя и серединной части
- Смазка зубчатой передачи в масляной ванне
- Электрический кабель 8 / 10 / 14 м без штекера*
- Электронный контроль протечек в распределительной коробке / контрольный электрод
- Детали корпуса из литого чугуна (GG)
- Болты / валы: нержавеющая сталь / сталь
- Винт из: чугун с шаровидным графитом (GGG) / сталь / нержавеющая сталь
- Покрытие: GTWS / GTWSB: грунтовка и покрытие лаком
GTWSI: двухслойное на эпоксидной основе

* — в зависимости от модели

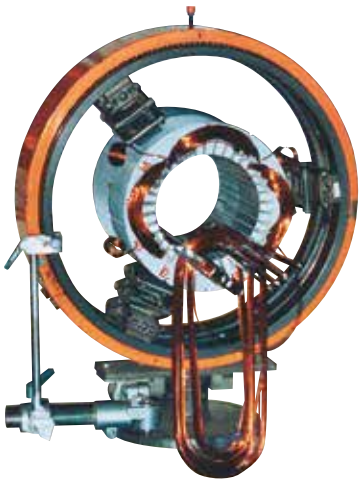

На статор наматывается трехфазная обмотка

Планетарная передача для GTWS 1540 / 204

Погружные миксеры GTWS 1540 / 204 готовы к отгрузке

Общий вид на цех отгрузки

Погружной миксер GTWSI 1040 в шламоотстойнике

Погружной миксер в кольцевом канале

GTWS 360 / 540

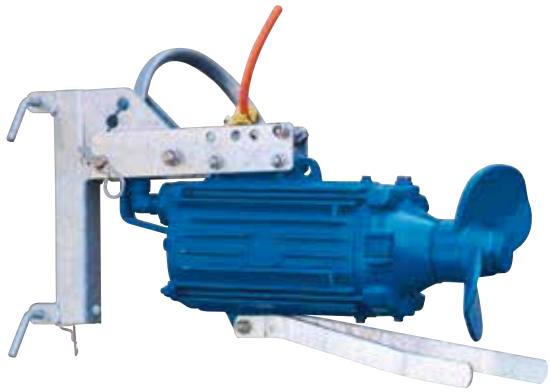

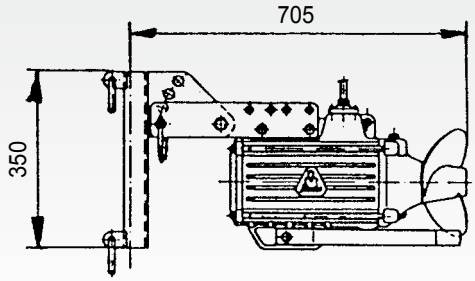

Суппорт для направляющей ⌀ 50

GTWS 36 G / 54 G

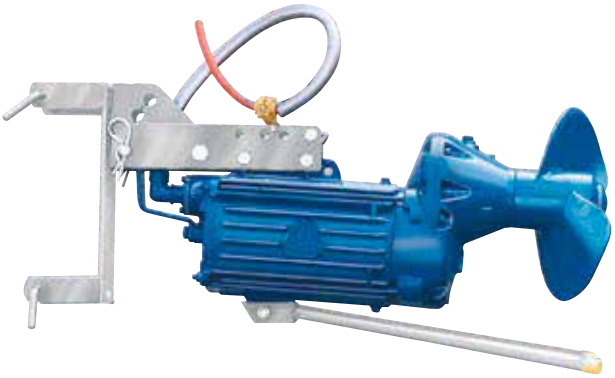

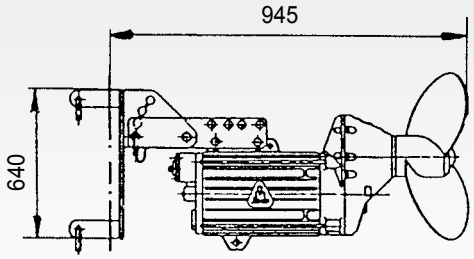

Суппорт для направляющей ⌀ 80

GTWS 740 / 1040

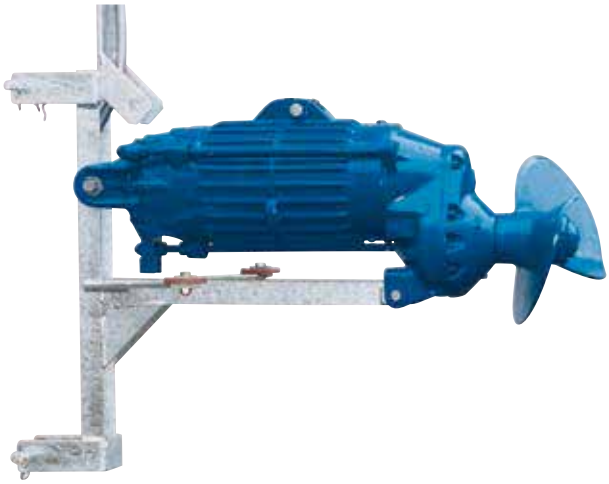

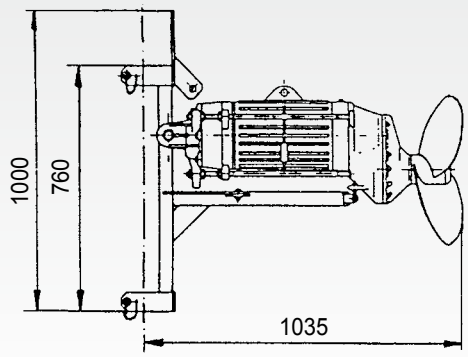

Суппорт для направляющей ⌀ 80

GTWS 1540 / 204

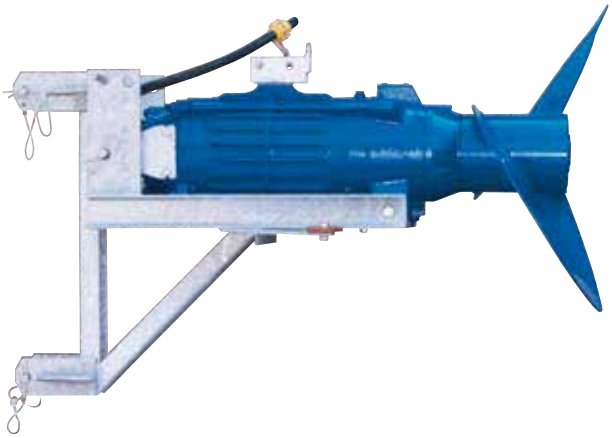

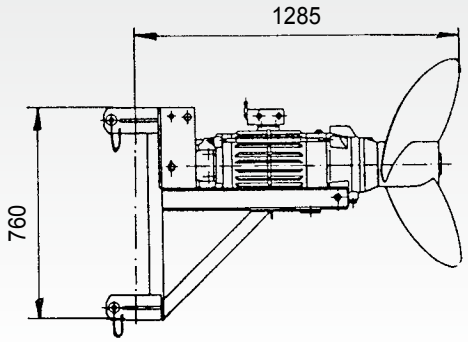

Суппорт для направляющей ⌀ 100

Размеры приведены в мм

Технические характеристики

Модель	Ø винта, мм	Об./мин	Сила тяги, Н	Мощность кВт / л.с.	Мотор об./мин	Сила тока, А	Запуск	Направляющая, мм	Требуемый просвет, мм	Вес, кг	Эл. кабель м	Передача/привод	Штепсельная вилка, А
GTWS/ GTWSI 360	290	945	450	2,2/3,0	945	5,3	Прямой	50 x 50	700 x 1000	75	8,00 7x1,5 мм²	Прямой	16 A
GTWS/ GTWSI 540	250	1426	700	4,0/5,5	1426	7,8	Прямой	50 x 50	700 x 1000	75	8,00 7x1,5 мм²	Прямой	16 A
GTWS/ GTWSI 36G	410	400	550	2,2/3,0	945	5,3	Прямой	80 x 80	750 x 1000	85	8,00 7x1,5 mm²	Цилиндр. зубчатая	16 A
GTWS/ GTWSI 54G	370	600	800	4,0/5,5	1426	7,8	Прямой	80 x 80	750 x 1000	85	8,00 7x1,5 мм²	Цилиндр. зубчатая	16 A
GTWS/ GTWSI 740	460	470	1100	5,5/7,5	1450	10,9	Y-Δ	80 x 80	1000 x 1470	160	8/10/14 * 10x1,5 мм²	Цилиндр. зубчатая	32 A
GTWS/GTWSU/ GTWSI/GTWSB 1040	490	470	1500	7,5/10,0	1450	15,2	Y-Δ	80 x 80*	1000 x 1470	160	8/10/14 * 10x1,5 мм²	Цилиндр. зубчатая	32 A
GTWS/GTWSU/ ** GTWSI/GTWSB 1540	690	240	2500	11,0/15,0	1460	21,2	Y-Δ	100 x 100	1100 x 1770	260	8/10/14 * 10x2,5 мм²	Планетарная	32 A
GTWS/GTWSU/ ** GTWSI/GTWSB 204	820	240	3500	15,0/20,0	1460	28,9	Y-Δ	100 x 100	1100 x 1770	260	8/10/14 * 10x2,5 мм²	Планетарная	32 A

** - Возможно во взрывозащищенном исполнении

* - Зависит от модели. Направляющая для GTWSB: 100 x 100 мм

Дополнительные детали:

- Суппорт с возможностью выбора угла наклона миксера 30° / 45° *
- Комплект для фиксации с защитой от вращения и фиксацией оси
- Крепление к дну лагуны и направляющие
- Винт с режущими лезвиями и защитой от наматывания*
- Суппорт из нержавеющей стали*
- Винт с лопастями из нержавеющей стали*
- Передний фиксатор на наклонной направляющей (оцинкованная или нержавеющая сталь) для GTWSU
- Наклонные направляющие с несущей рамой (оцинкованная или нержавеющая сталь) для GTWSU
- Специальные выключатели и системы управления
- Газозащищенное исполнение для биогазовых установок

* - Зависит от модели

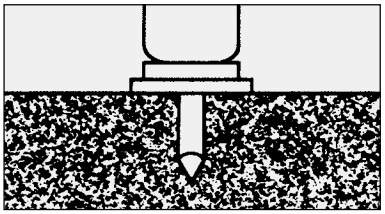

Зачеканивающийся держатель для установки GTWS в заполненных лагунах*

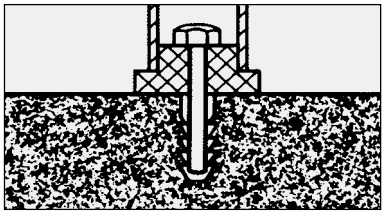

Крепление к дну с помощью штифта

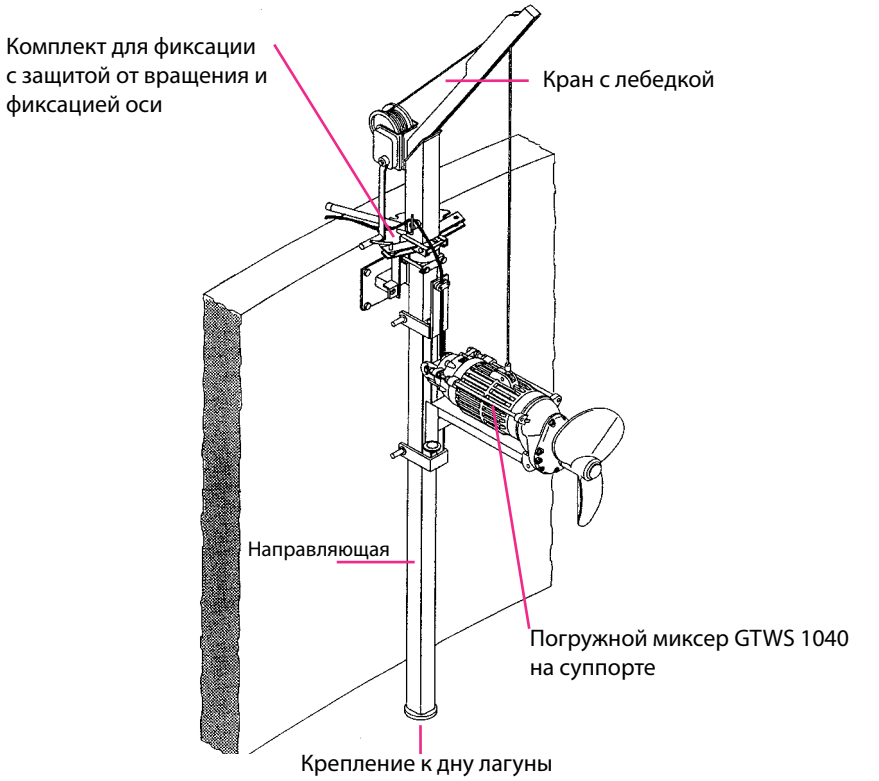

Погружной миксер GTWSU для кольцевых каналов / системы циркуляции

Погружной миксер GTWSU 1040 на суппорте с соплом (оцинкованная или нержавеющая сталь).
Погружение миксера по передней стороне, фиксация на направляющей или на наклонной направляющей

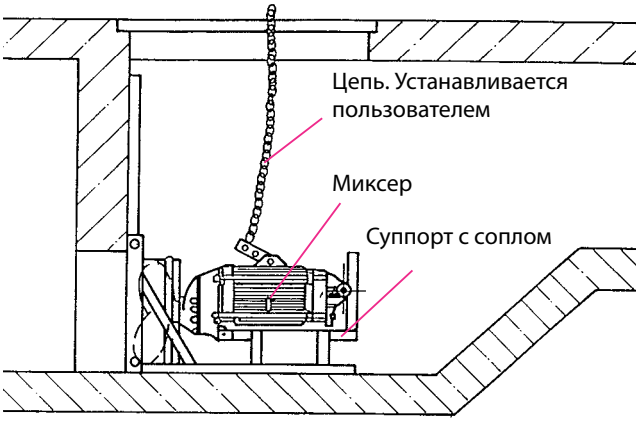

Погружной миксер GTWSU 1540 / 204 на суппорте с соплом (оцинкованная или нержавеющая сталь).
Погружение миксера по передней стороне, фиксация на наклонной направляющей

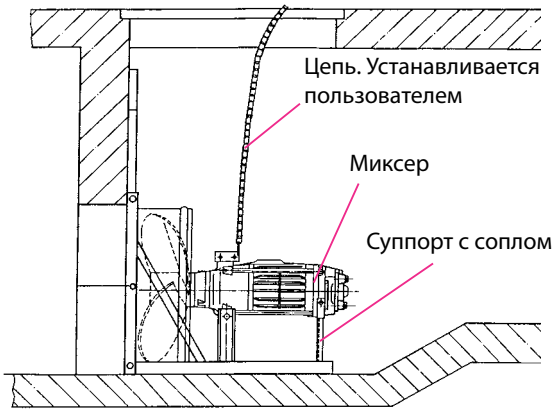

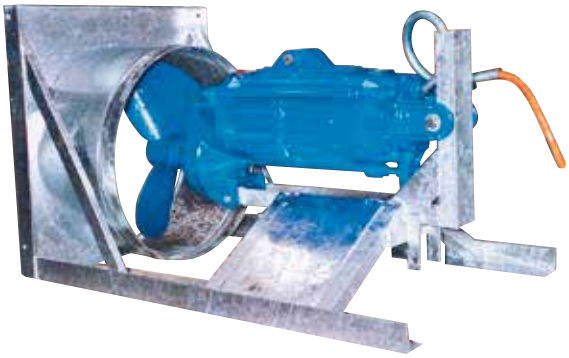

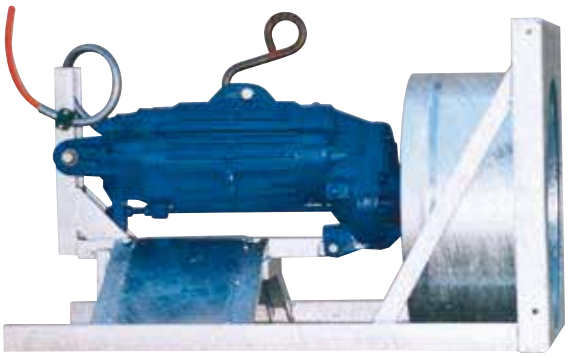

Схематичный вид бесконечной канальной системы

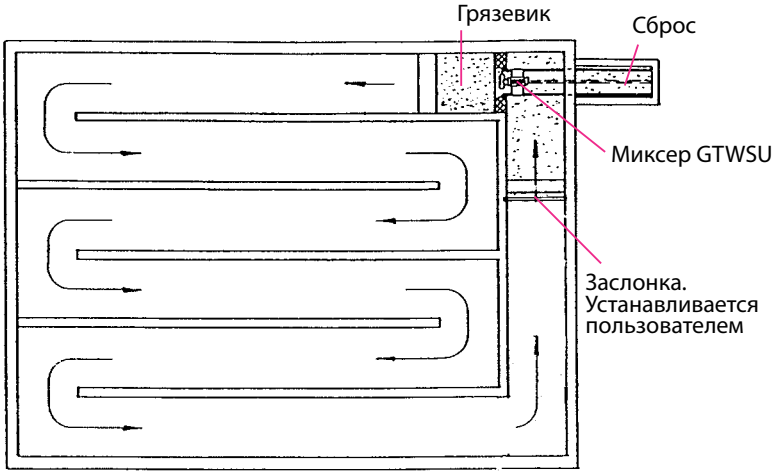

Вид сбоку

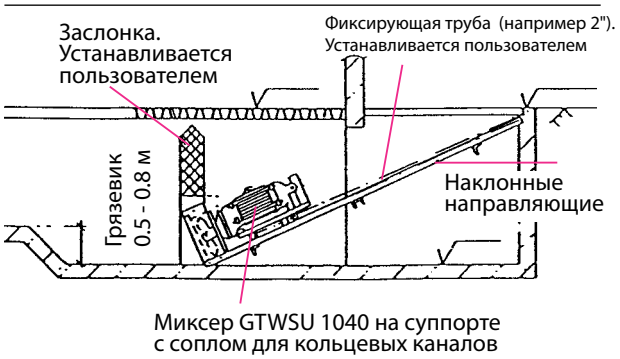

Погружной миксер GTWF передвижные модели

GTWF 360

- Можно установить один удлинитель 1.10 м

- Рабочее напряжение 400 В
- Мощность 2.2 кВт / 3.0 л.с.
- Скорость вращения 1000 об./мин
- Ø винта 290 мм
- Штепсельная вилка 16 А

- В базовой комплектации погружается в лагуны с глубиной 1.10 м

- Габаритная высота 1.76 м
- с 1 удлинителем 2.0 м

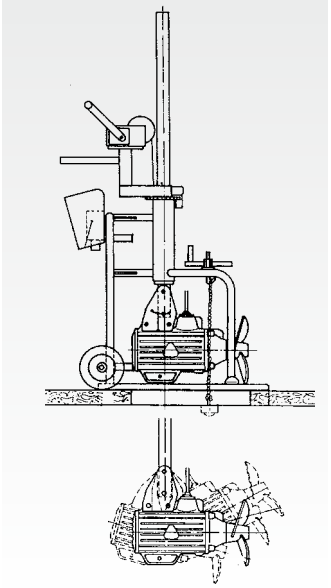

GTWF 54 G

- Можно установить четыре удлинителя х 1.10 м

- Рабочее напряжение 400 В
- Мощность 4.0 кВт / 5.5 л.с.
- Скорость вращения 600 об./мин
- Ø винта 370 мм
- Штепсельная вилка 16 А

- В базовой комплектации погружается в лагуны и каналы с глубиной 0.40 м

- Габаритная высота 2.0 м
- с удлинителем 0.55 м = 2.25 м
- с удлинителем 1.10 м = 2.80 м

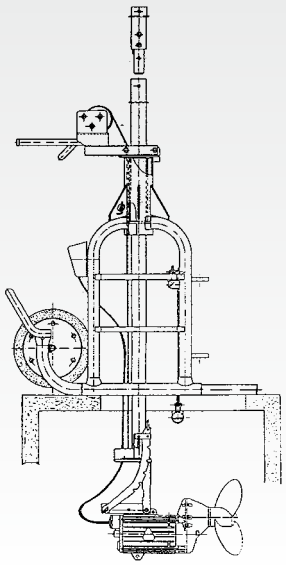

GTWF 1040

- Как минимум 1 удлинитель х 0.55 или1.10 м (требуется для транспортировки)
- Максимально допустимая высота с удлинителями = 3.30 м

- Рабочее напряжение 400 В
- Мощность 7.5 кВт / 10.0 л.с.
- Скорость вращения 470 об./мин
- Ø винта 490 мм
- Штепсельная вилка 32 А

- В базовой комплектации погружается в лагуны и каналы с глубиной 0.30 м

- Габаритная высота 2.0 м
- с удлинителем 0.55 м = 2.25 м
- с удлинителем 1.10 м = 2.80 м

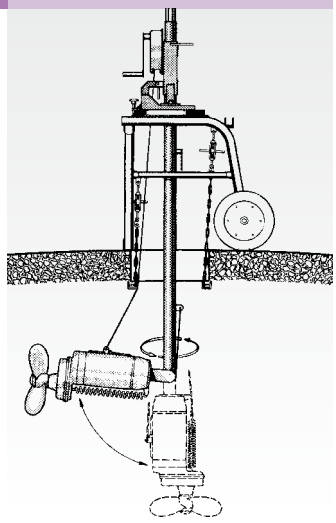

Eisele

Строительные и канализационные насосы BS/BSD/BSG

Вертикальные насосы VS/VG

Погружные миксеры GTWS

Системы внесения жидких удобрений

Цистерны

Миксеры работающие от ВОМ трактора ZP

Канализационные насосы VAG

Роторные насосы DK

Погружные насосы AT

Компоненты и части биогазовых установок

АГРОКЕМ

По вопросам приобретения и использования, обращайтесь в компанию «АгроКем»

www.agro-kem.ru
info@agro-kem.ru

+ (81153) 9-07-77
+ (81153) 9-17-70

ул. Дружбы, 9, г. Великие Луки,
Псковская область, Россия, 182115